ROUTES NATIONALES SUISSES — Pce. 2

N 16

RN 2e CL. — TRANSJURANE

Section :	Tronçon :	km :	km rectifiés :	Cantons:
LA ROCHE ST-JEAN	COURT	56.500		BE
N16	LOVERESSE			FSN-n°: 02 16 2 03
BIENNE	TAVANNES	69.280		Positions 514

PROJET DE DETAIL

ETAPE 2 : Court - Loveresse

D52

Viaducs de la Rosière

Plan d'ensemble

Situation, coupes et détails

1:500 , 1:100 , 1:50 , 1:20

DIRECTION DES TRANSPORTS ET DE L'ENERGIE DU CANTON DE BERNE
OFFICE DES viaducs ET CHAUSSEES

PLAN N° : 4 | OA | 1623.2.23.00 | 0001 — FORMAT: 90 x 140 cm

Auteur(s) du projet
gvh
ingénieurs civils EPF-SIA
gvh tramelan sa
rue de la paix 30
ch-2720 tramelan
tél. 032 487 46 36
fax. 032 487 61 32
e-mail: tramelan@gvh.ch

INDICE	DATE	DESSIN	CONTROLE	VISA OPC	DATE
-	04.05.2012	GAV	Ho	DK	05.07.2012
a					
b					
c					
d					
e					
f					

Référence mandataire : Mandat N° : 5400 Plan N° : 5400-PG002

G:\5400-D52 Viaducs de la Rosière\7-Pg\Pg\Projet de détail\5400-PG003 et PG005 plan d'ensemble.dwg

Légende coupes longitudinales:

- "Sables à Galets" Molasse marine supérieure
- Sol Molassique (sables à galets)
- Sol Molassique (Molasse grise)
- "Molasse alsacienne" Molasse d'eau douce inférieure
- Eboulis et colluvions
- Limite supérieure de la Roche en place altérée (REPA)
- Limite supérieure de la Roche saine (RS)
- Piézomètre supérieur
- Piézomètre inférieur

Situation 1:500

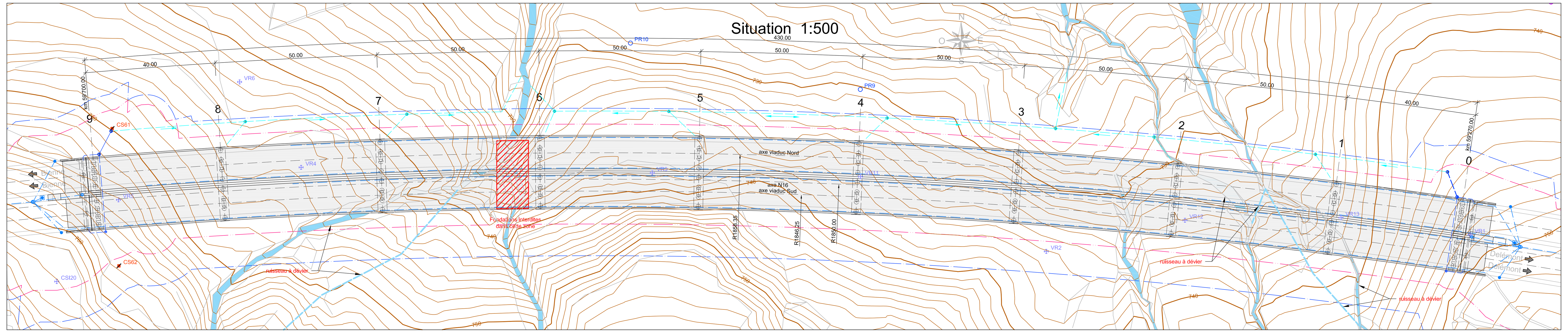

Légende situation:

- SONDAGE_HORS_SERVICE
- PIÉZOMÈTRE_HORS_SERVICE
- PIÉZOMÈTRE
- INCLINOMÈTRE_CRÉPINÉ
- INCLINOMÈTRE
- tranchées drainantes
- conduites d'évacuation des eaux de chaussées
- conduites d'évacuation des culées
- limite des emprises définitives
- limite d'alignement d'installations

Coupe longitudinale axe viaduc Nord 1:500

cotes entre parenthèses, distances à l'axe N16

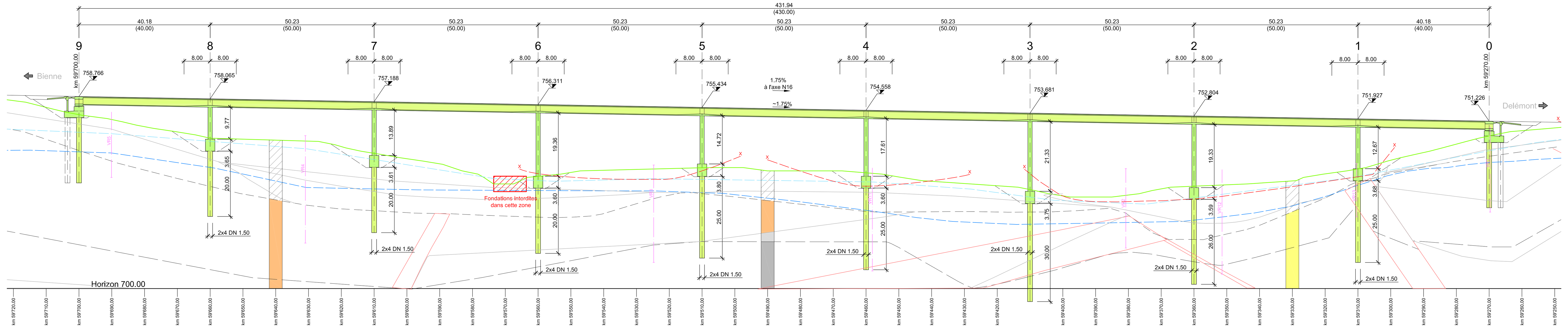

Coupe longitudinale axe viaduc Sud 1:500

cotes entre parenthèses, distances à l'axe N16

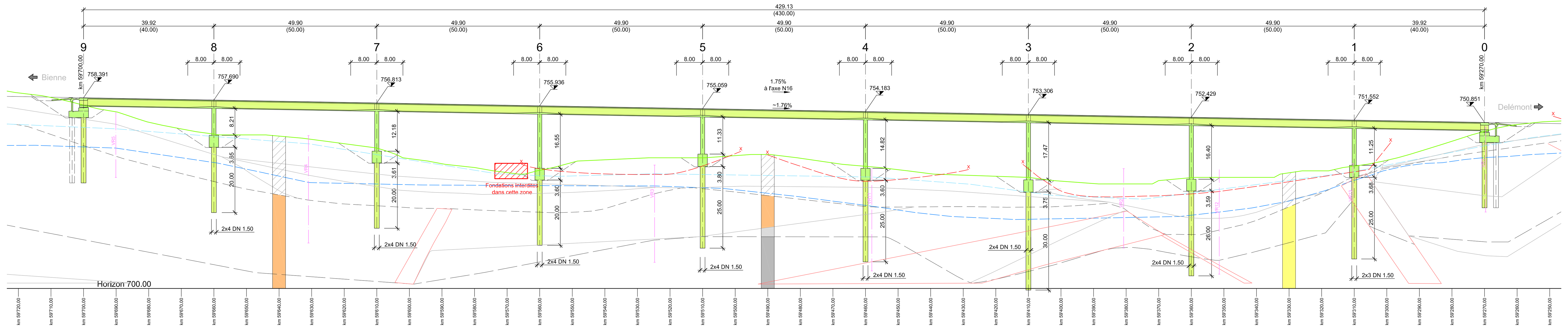

Détail parapet 1:20

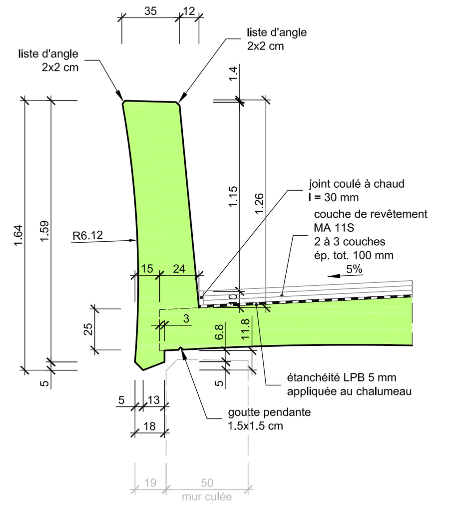

Détail bordure 1:20

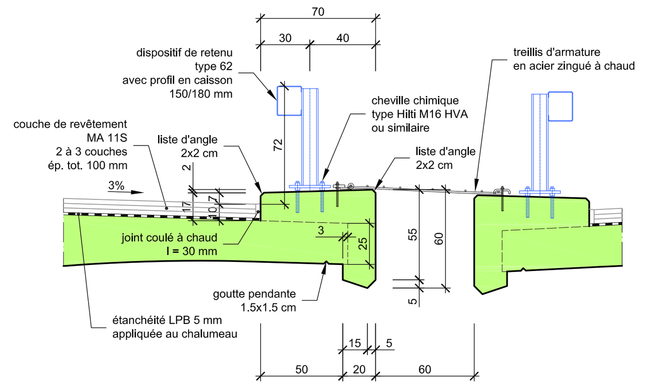

Section pile 1:50

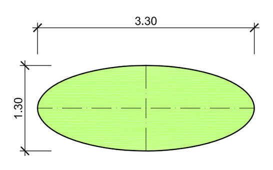

Coupe culée axe 0 1:100

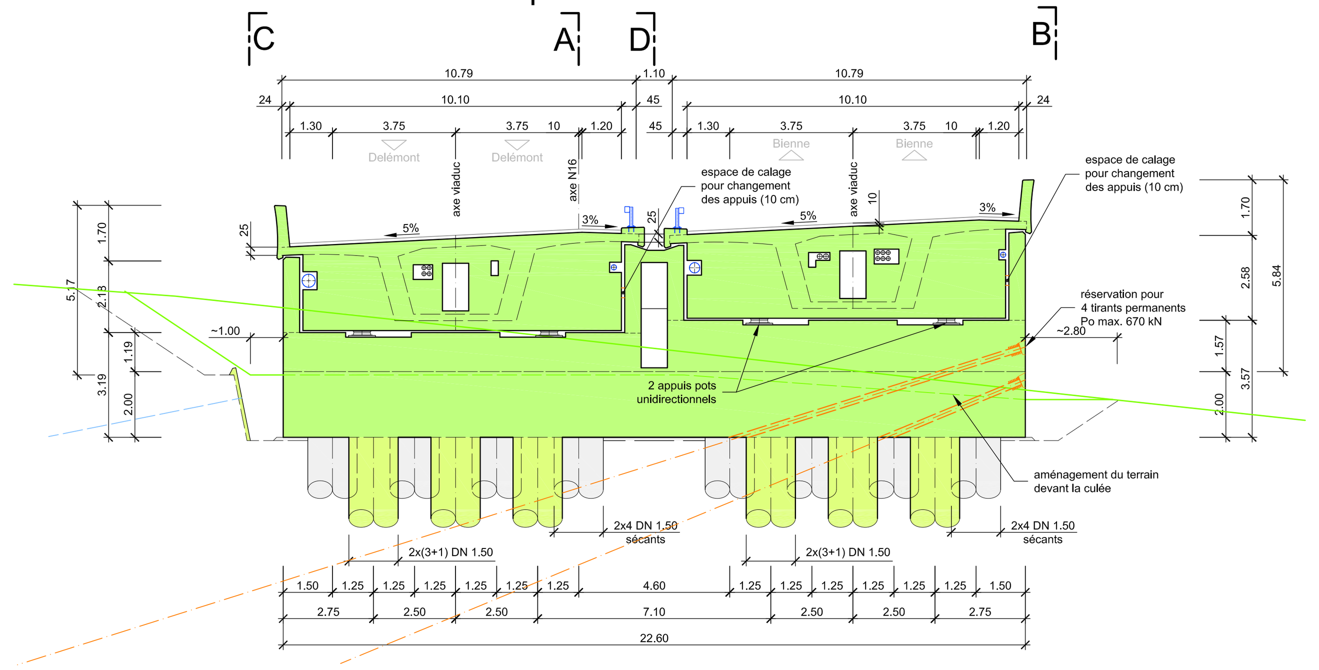

Coupe A culée axe 0 1:100

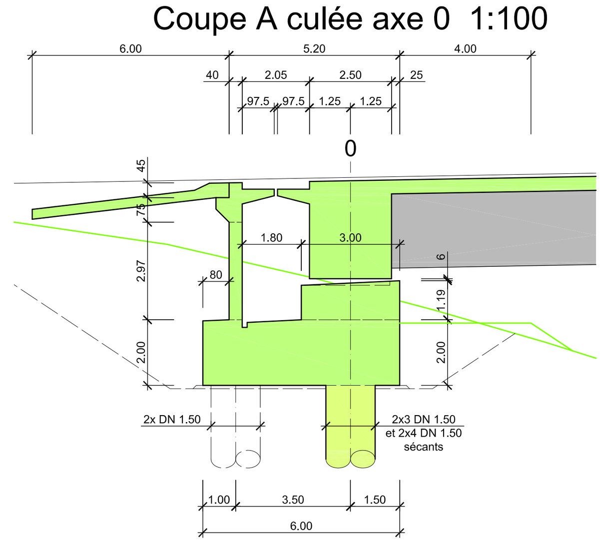

Elévation B culée axe 0 1:100

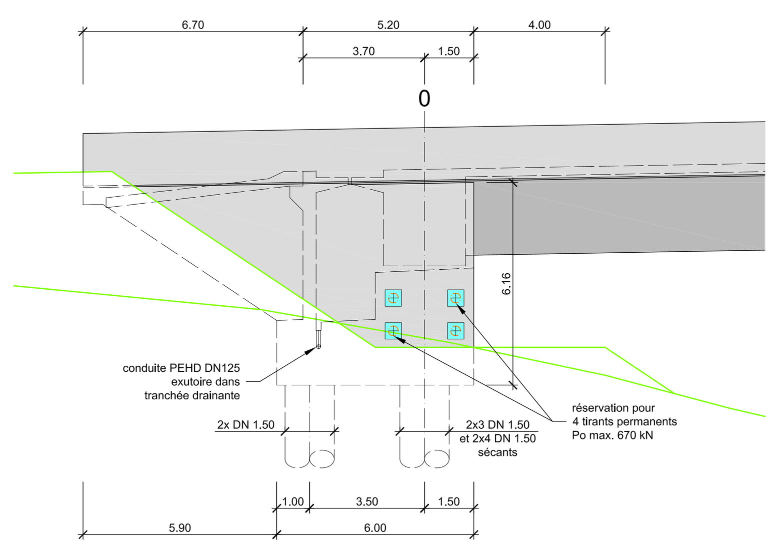

Elévation C culée axe 0 1:100

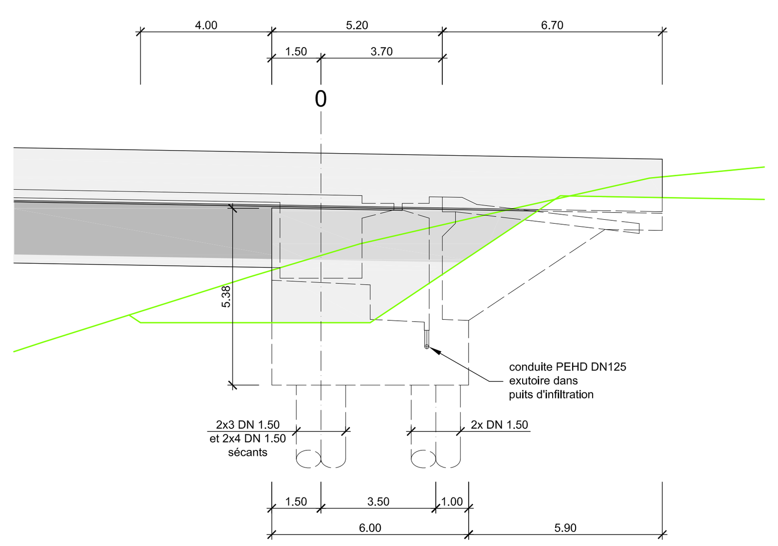

Coupe D culée axe 0 1:100

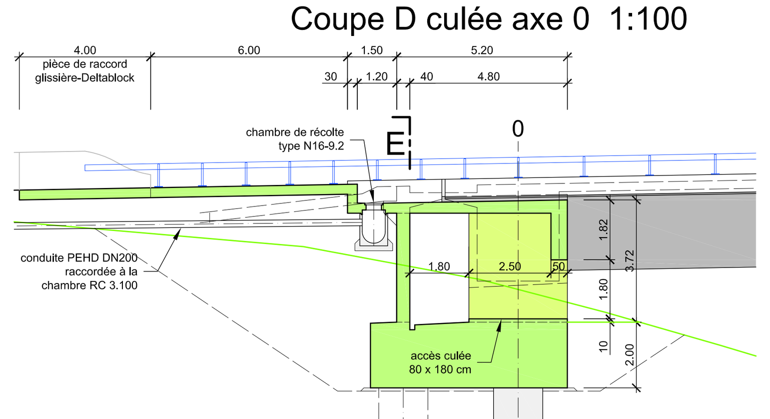

Coupe E culée axe 0 1:100

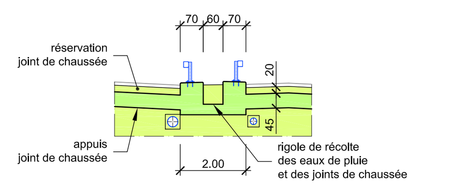

Elévation piles axe 2 1:100

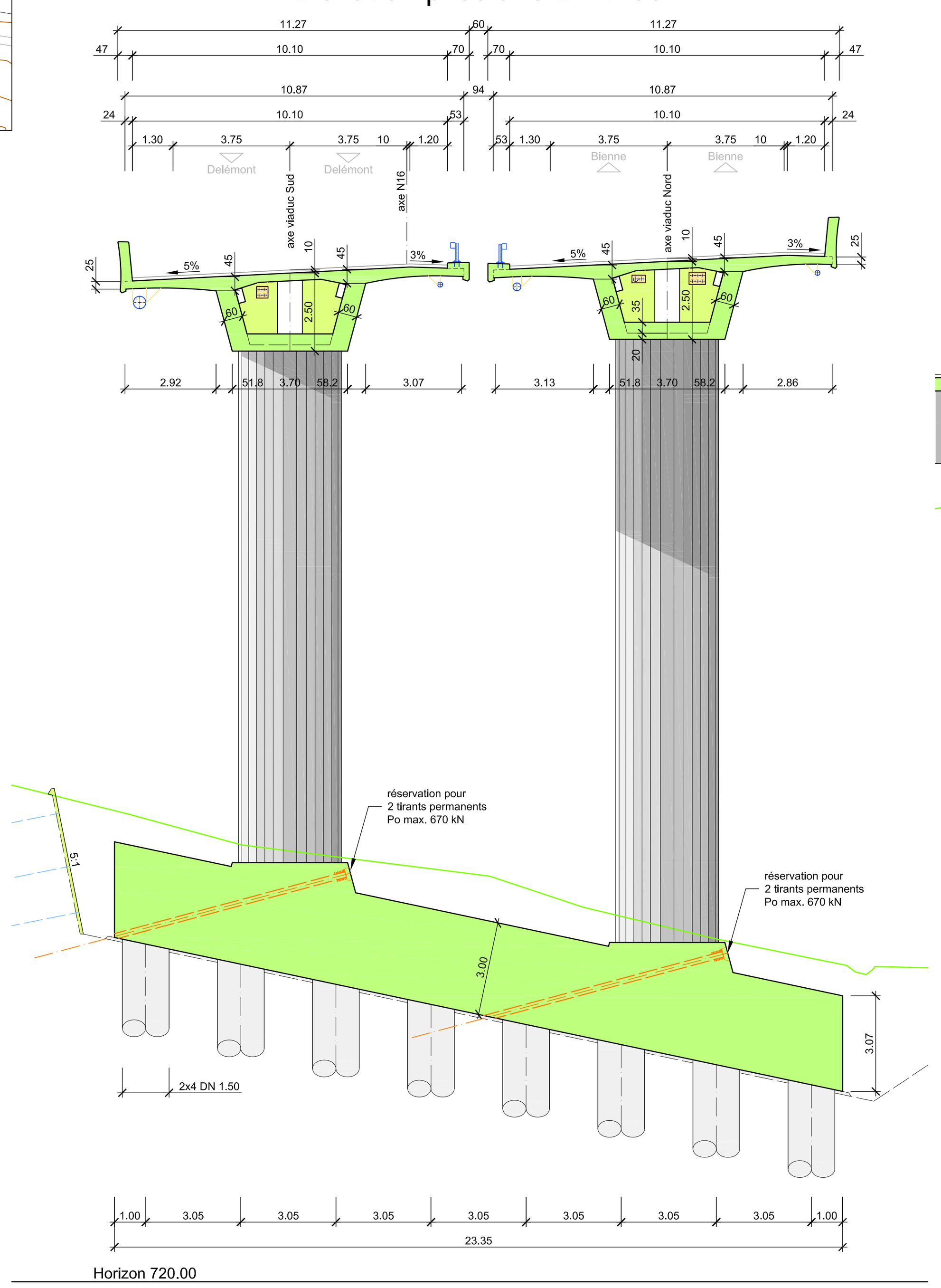

Situation banquette piles axe 2 1:100

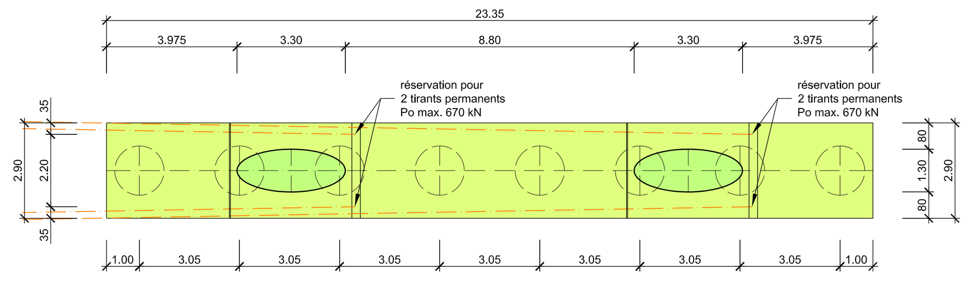

Coupe culée axe 9 1:100

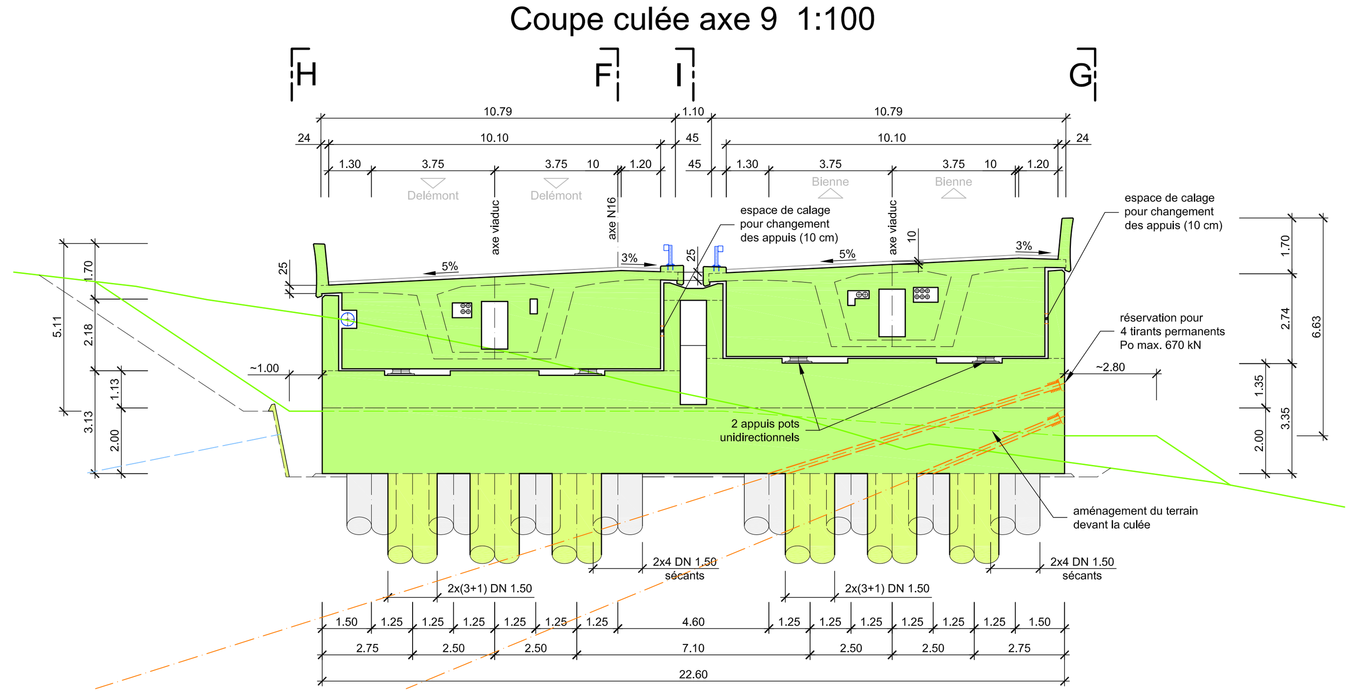

Coupe F culée axe 9 1:100

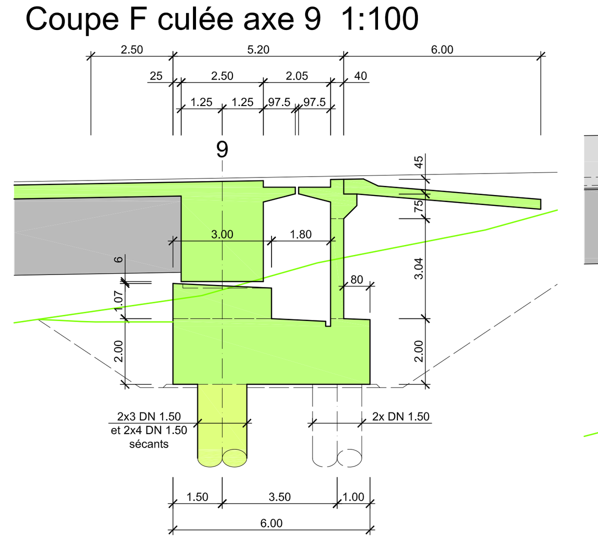

Elévation G culée axe 9 1:100

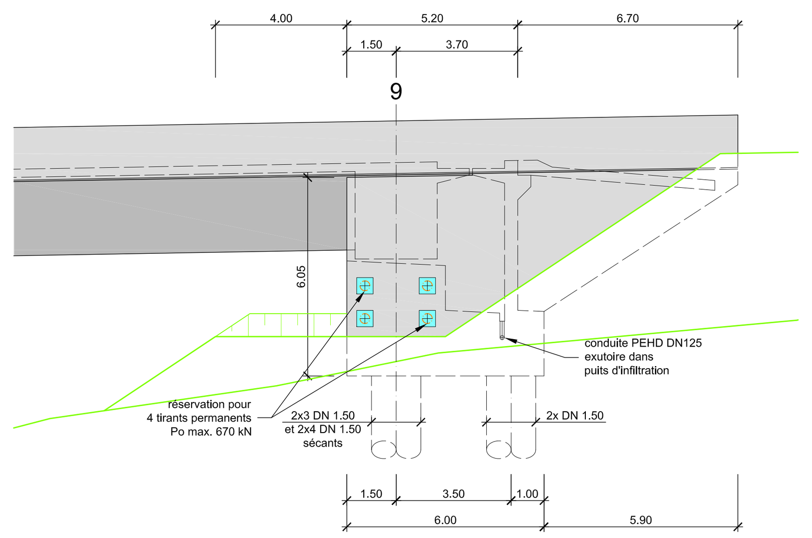

Elévation H culée axe 9 1:100

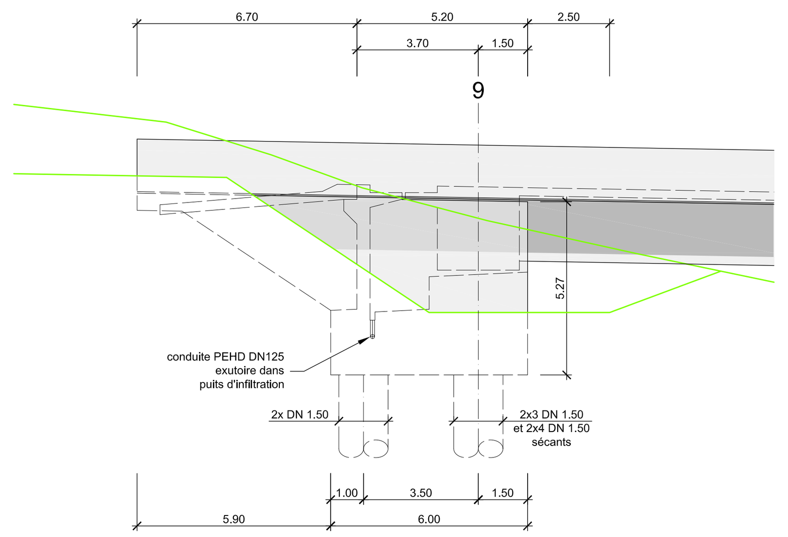

Coupe I culée axe 9 1:100

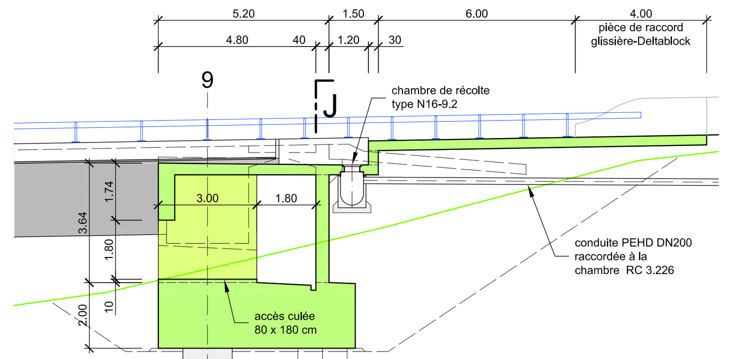
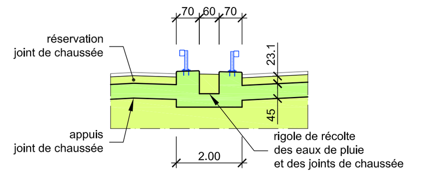
Coupe J culée axe 9 1:100